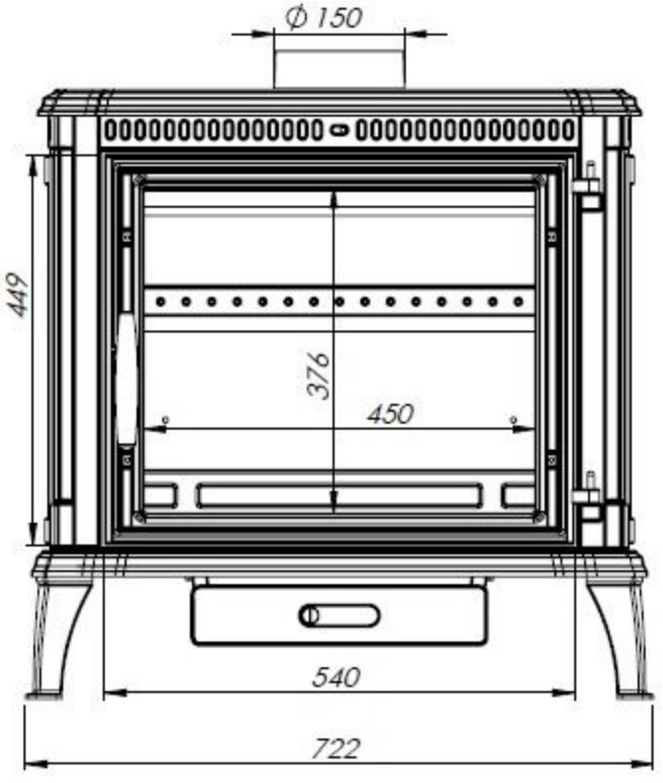
Ø 150
449
376
450
540
722

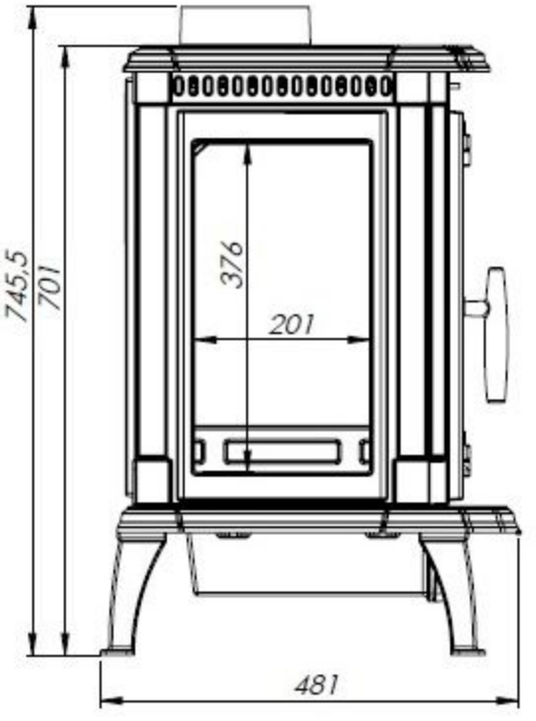
745,5
701
376
201
481

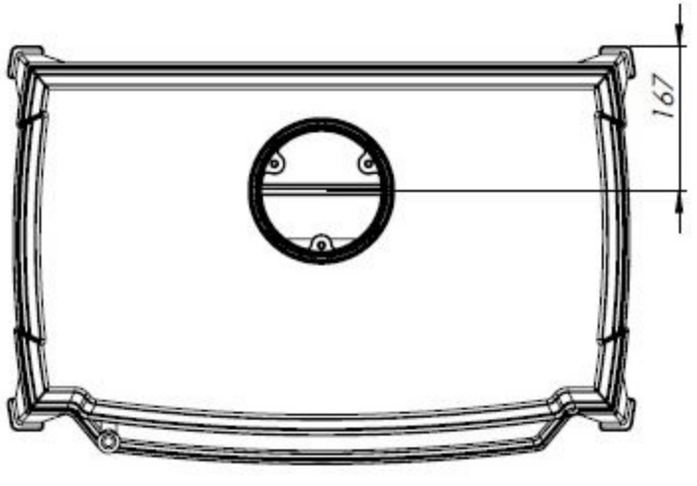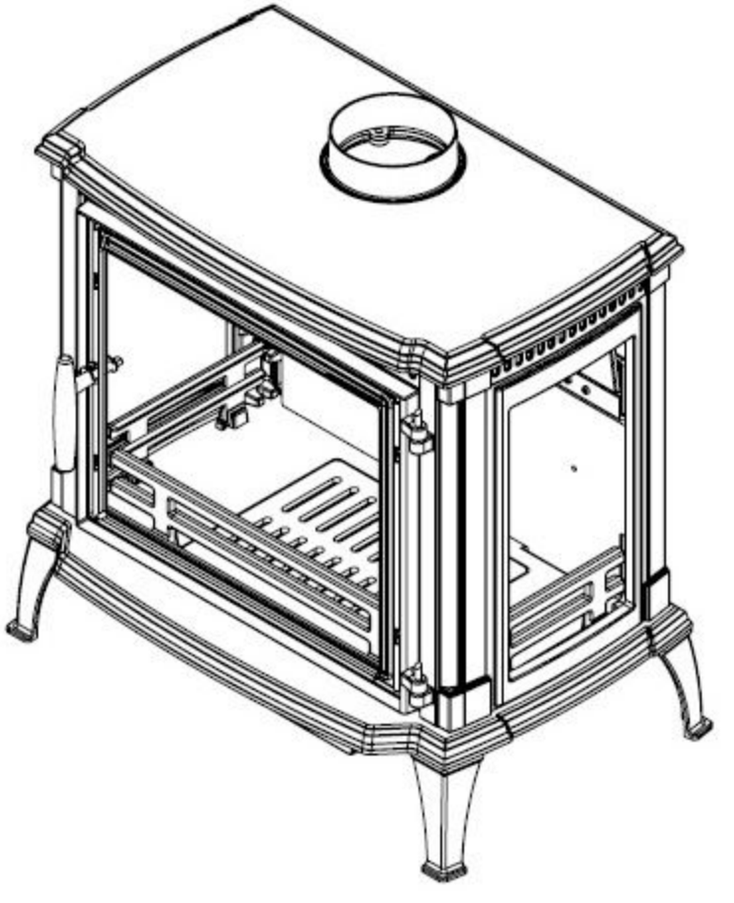
167