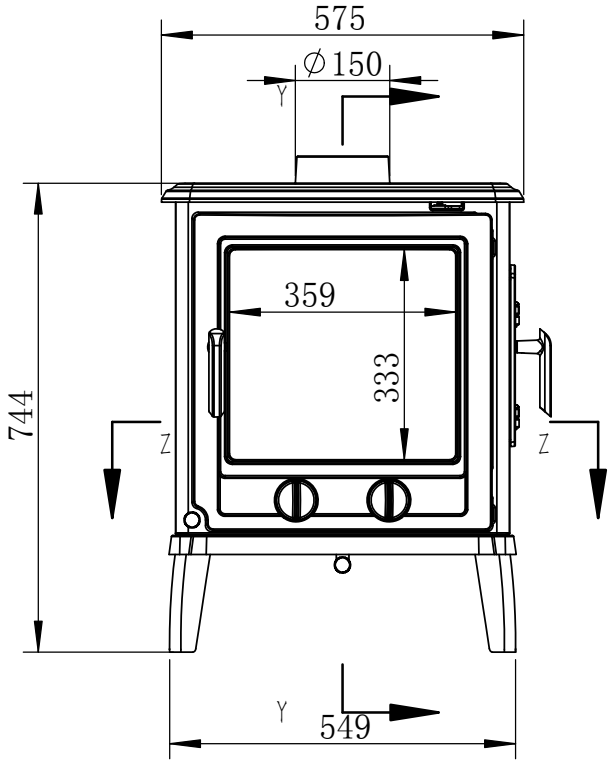
575
∅150
Y
359
333
744
Z
Z
Y
549

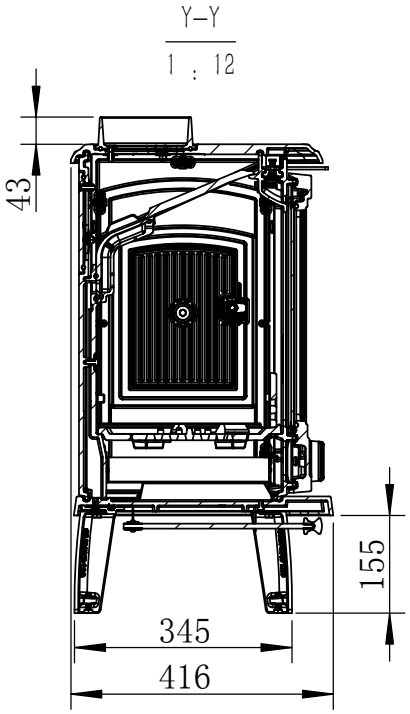
Y–Y
1 : 12
43
155
345
416

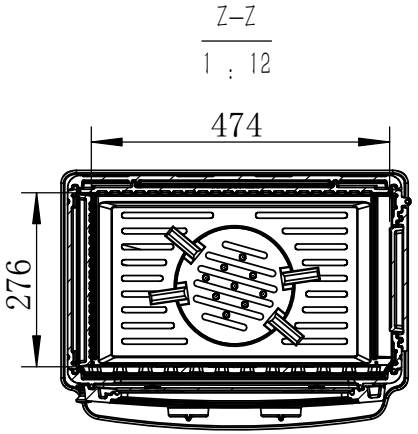
Z–Z
1 : 12
474
276