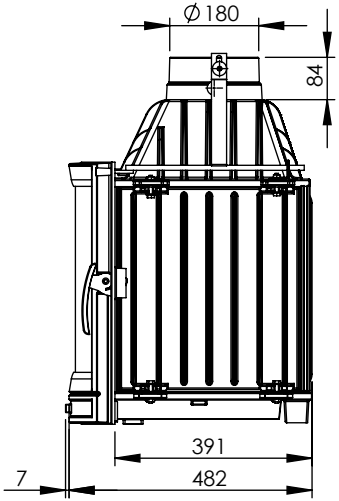
Ø 180
84
391
7
482

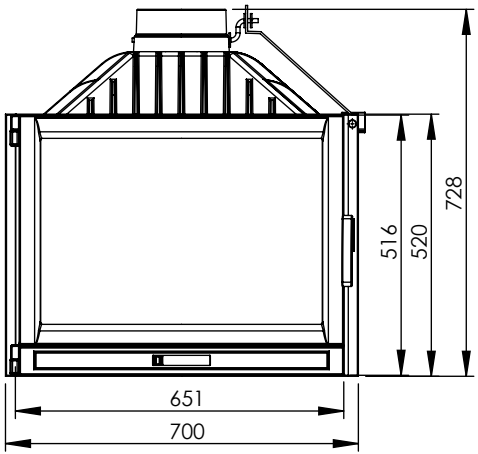
516
520
728
651
700

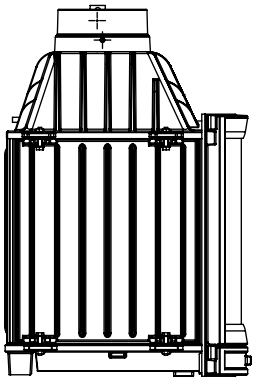

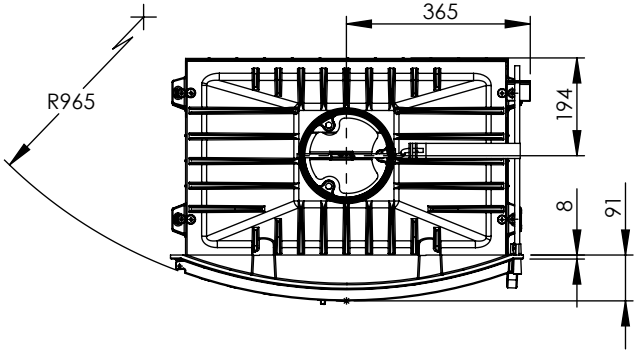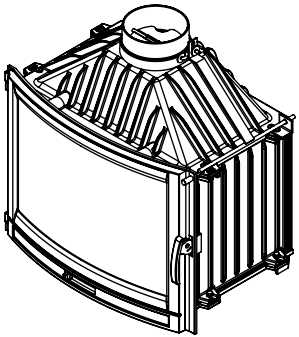
365
R965
194
8
91